Axor Montreux
2-Griff-Waschtischarmatur 220 mit Zugstangen-Ablaufgarnitur
Oberflächen: **chrom** Artikelnummer: **16510000**

Beschreibung

Merkmale

- ComfortZone 220
- Ausladung 175 mm
- Normalstrahl
- Durchflussmenge: 5 l/min
- Keramikventile heiß/ kalt 180°
- Temperaturbegrenzung nicht einstellbar
- Zugstangen-Ablaufgarnitur G 1¼
- für Durchlauferhitzer geeignet
- Schwenkbereich 120°
- Anschlussart: G ⅜ Anschlussschläuche
- Anschlussgröße: DN15
- P-IX 18197/I0

Optionales Zubehör

- Eckventil mit Schuber (#13954XXX)
- Flowstar Designsifon (#52100XXX)

Technologie

Produktabbildung

Maßzeichnung

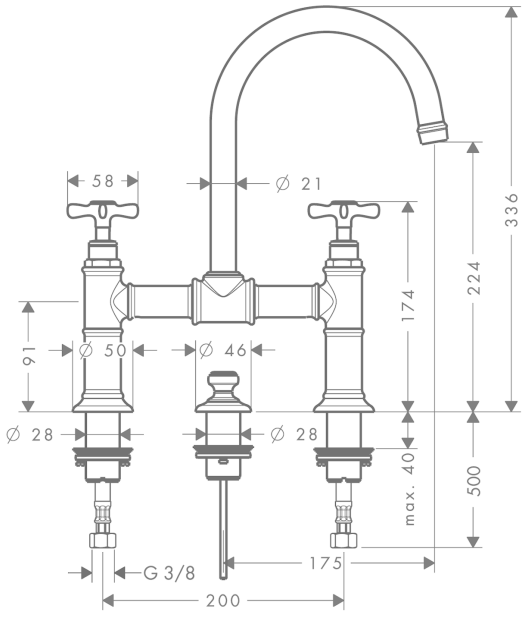

Axor Montreux
2-Griff-Waschtischarmatur 220 mit Zugstangen-Ablaufgarnitur
Oberflächen: **chrom** Artikelnummer: **16510000**
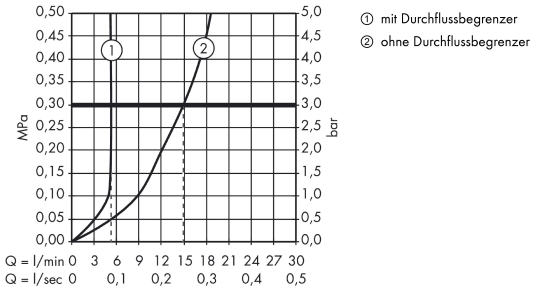
Durchflussdiagramm