S71
S717-F450 Einbauspüle 450 mit Abtropffläche
Oberflächen: **Edelstahl** Artikelnummer: **43307800**

Beschreibung

Merkmale

- für Einbau in Arbeitsplatten ab 25 mm
- Material: Edelstahl
- Anzahl Becken: 1 Hauptbecken
- mit Abtropffläche
- Hahnloch und Loch für Ablauffernbedienung sind vorgebohrt
- Ausrichtung: Becken rechts
- Beckentiefe: 190 mm
- Unterschrank: 60 cm
- Einbauart: Flach aufliegend oder flächenbündig
- Position Überlauf: seitlich rechts im Becken
- Armaturenbankverstärkung für einen festen und stabilen Sitz der Armatur
- Eckradius: 10 mm
- TÜV Z1 17_03_14237_099
- TÜV Z1 17_03_14237_099

Zertifikate

Produktabbildung
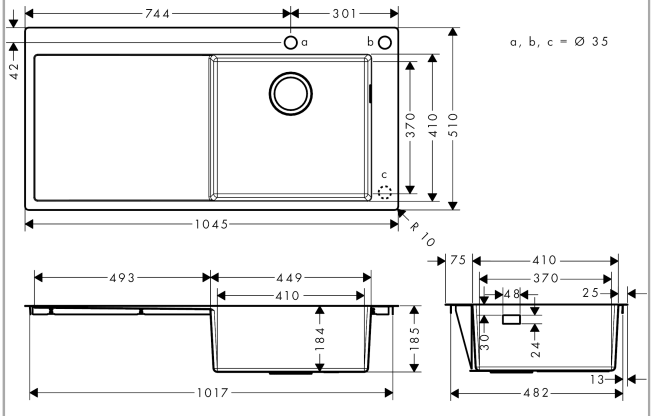
Maßzeichnung