EMCO ASIS PURE Holzfront WC-Modul



Produktdaten

Marke	EMCO
Serie	ASIS PURE
Kurzbeschreibung	EMCO ASIS PURE WC-Modul, Unterputz, Alpinweiß matt, Türanschlag rechts, mit WC-Bürste, Toilettenpapierhalter & Reserverollen-Fach, Push-to-Open, 73 cm, Made in Germany.

Oberflächen — 3 Ausführungen



Weiß matt



Schwarz (matt)



Diamantgrau (matt)

Aufbau einer Variante — 29 Varianten aus 5 Eigenschaften

Größe

73 cm
60 cm
43,5 cm
59,8 cm

Farbe

Weiß matt
Schwarz (matt)
Diamantgrau (matt)

Tür Art

Türanschlag rechts
Türanschlag links

Montageart

Unterputz

Stil

Papierführung unten
Keine Papierführung
Papierführung seitlich

Auf den folgenden Seiten finden Sie je Größe die **technische Zeichnung**, ein **Produktbild** und die vollständige **Artikel- und EAN-Liste**.

EMCO Bad GmbH | +4959191400 | bad@emco.de

73 cm

Maße: 17 × 16,3 × 73 cm

Technische Zeichnung & Varianten

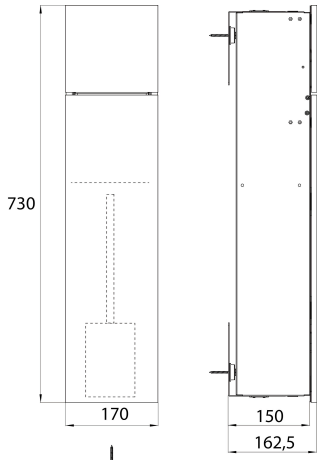

Varianten 73 cm (11)



975551301
4018445127301

Farbe	Weiß matt
Tür Art	Türanschlag rechts
Montageart	Unterputz
Stil	Papierführung unten



975551310
4018445176675

Farbe	Weiß matt
Tür Art	Türanschlag links
Montageart	Unterputz
Stil	Papierführung seitlich



975551311
4018445176682

Farbe	Weiß matt
Tür Art	Türanschlag rechts
Montageart	Unterputz
Stil	Papierführung seitlich



975551400
4018445127288

Farbe	Schwarz (matt)
Tür Art	Türanschlag links
Montageart	Unterputz
Stil	Papierführung unten



975551401
4018445127318



975551410
4018445176699



975551411
4018445176705



975551500
4018445127295

EMCO Bad GmbH | +4959191400 | bad@emco.de

Farbe	Schwarz (matt)
Tür Art	Türanschlag rechts
Montageart	Unterputz
Stil	Papierführung unten

Farbe	Schwarz (matt)
Tür Art	Türanschlag links
Montageart	Unterputz
Stil	Papierführung seitlich

Farbe	Schwarz (matt)
Tür Art	Türanschlag rechts
Montageart	Unterputz
Stil	Papierführung seitlich

Farbe	Diamantgrau (matt)
Tür Art	Türanschlag links
Montageart	Unterputz
Stil	Papierführung unten



975551501

4018445127325

Farbe	Diamantgrau (matt)
Tür Art	Türanschlag rechts
Montageart	Unterputz
Stil	Papierführung unten



975551510

4018445176712

Farbe	Diamantgrau (matt)
Tür Art	Türanschlag links
Montageart	Unterputz
Stil	Papierführung seitlich



975551511

4018445176729

Farbe	Diamantgrau (matt)
Tür Art	Türanschlag rechts
Montageart	Unterputz
Stil	Papierführung seitlich

EMCO Bad GmbH | +4959191400 | bad@emco.de

60 cm

Maße: 17 × 16,3 × 60 cm

Technische Zeichnung & Varianten

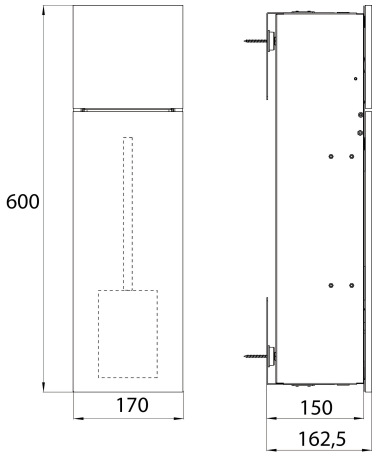

Varianten 60 cm (6)



975551302
4018445127332

Farbe	Weiß matt
Tür Art	Türanschlag links
Montageart	Unterputz
Stil	Papierführung unten



975551303
4018445127363

Farbe	Weiß matt
Tür Art	Türanschlag rechts
Montageart	Unterputz
Stil	Papierführung unten



975551402
4018445127349

Farbe	Schwarz (matt)
Tür Art	Türanschlag links
Montageart	Unterputz
Stil	Papierführung unten



975551403
4018445127370

Farbe	Schwarz (matt)
Tür Art	Türanschlag rechts
Montageart	Unterputz
Stil	Papierführung unten



975551502
4018445127356



975551503
4018445127387

EMCO Bad GmbH | +4959191400 | bad@emco.de

Farbe	Diamantgrau (matt)
Tür Art	Türanschlag links
Montageart	Unterputz
Stil	Papierführung unten

Farbe	Diamantgrau (matt)
Tür Art	Türanschlag rechts
Montageart	Unterputz
Stil	Papierführung unten

EMCO Bad GmbH | +4959191400 | bad@emco.de

43,5 cm

Maße: 17 × 16,3 × 43,5 cm

Technische Zeichnung & Varianten

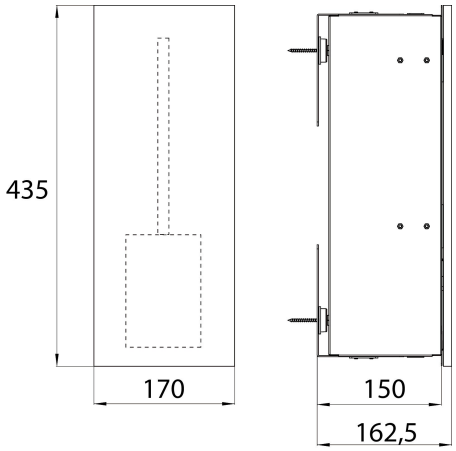

Varianten 43,5 cm (6)



975551304
4018445127394

Farbe	Weiß matt
Tür Art	Türanschlag links
Montageart	Unterputz
Stil	Keine Papierführung



975551305
4018445127424

Farbe	Weiß matt
Tür Art	Türanschlag rechts
Montageart	Unterputz
Stil	Keine Papierführung



975551404
4018445127400

Farbe	Schwarz (matt)
Tür Art	Türanschlag links
Montageart	Unterputz
Stil	Keine Papierführung



975551405
4018445127431

Farbe	Schwarz (matt)
Tür Art	Türanschlag rechts
Montageart	Unterputz
Stil	Keine Papierführung



975551504
4018445127417



975551505
4018445127448

EMCO Bad GmbH | +4959191400 | bad@emco.de

Farbe	Diamantgrau (matt)
Tür Art	Türanschlag links
Montageart	Unterputz
Stil	Keine Papierführung

Farbe	Diamantgrau (matt)
Tür Art	Türanschlag rechts
Montageart	Unterputz
Stil	Keine Papierführung

EMCO Bad GmbH | +4959191400 | bad@emco.de

59,8 cm

Maße: 17 × 16,3 × 60 cm

Technische Zeichnung & Varianten

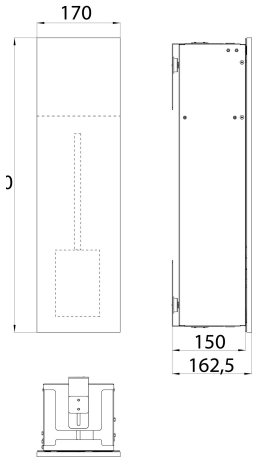

Varianten 59,8 cm (6)



975551308
4018445139403

Farbe	Weiß matt
Tür Art	Türanschlag links
Montageart	Unterputz
Stil	Papierführung seitlich



975551309
4018445139434

Farbe	Weiß matt
Tür Art	Türanschlag rechts
Montageart	Unterputz
Stil	Papierführung seitlich



975551408
4018445139410

Farbe	Schwarz (matt)
Tür Art	Türanschlag links
Montageart	Unterputz
Stil	Papierführung seitlich



975551409
4018445139441

Farbe	Schwarz (matt)
Tür Art	Türanschlag rechts
Montageart	Unterputz
Stil	Papierführung seitlich



975551508
4018445139427



975551509
4018445139458

EMCO Bad GmbH | +4959191400 | bad@emco.de

Farbe	Diamantgrau (matt)
Tür Art	Türanschlag links
Montageart	Unterputz
Stil	Papierführung seitlich

Farbe	Diamantgrau (matt)
Tür Art	Türanschlag rechts
Montageart	Unterputz
Stil	Papierführung seitlich

EMCO Bad GmbH | +4959191400 | bad@emco.de