UP-Einhandbatterie mit Abdeckplatte - Dark Chrome

TARA

36 060 660

Passt zu: TARA, META

- Abdeckplatte Ø 78 mm

Passt zu META, TARA

Passt zu META, TARA

Dark Chrome	36 060 660-19
Chrom	36 060 660-00
Platin gebürstet	36 060 660-06
Platin	36 060 660-08
Light Gold	36 060 660-26
Light Gold gebürstet	36 060 660-27
Messing gebürstet (23kt Gold)	36 060 660-28
Schwarz matt	36 060 660-33
Bronze gebürstet	36 060 660-42
Champagne gebürstet (22kt Gold)	36 060 660-46
Champagne (22kt Gold)	36 060 660-47
Chrom gebürstet	36 060 660-93
Dark Platinum gebürstet	36 060 660-99

Benötigtes Zubehör

UP-Wand-Einhandbatterie - 35 860 970 90
- Max. Einbautiefe 95 mm
- Min. Einbautiefe 80 mm

UP-Einhandbatterie mit Abdeckplatte - Dark Chrome

TARA

36 060 660

mm [inches]

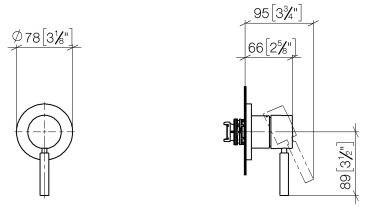

Codes & Standards

DIN 4109	ISO 3822	Ü-Zeichen

Zertifikate

LGA_29

UP-Einhandbatterie mit Abdeckplatte - Dark Chrome

36 060 660

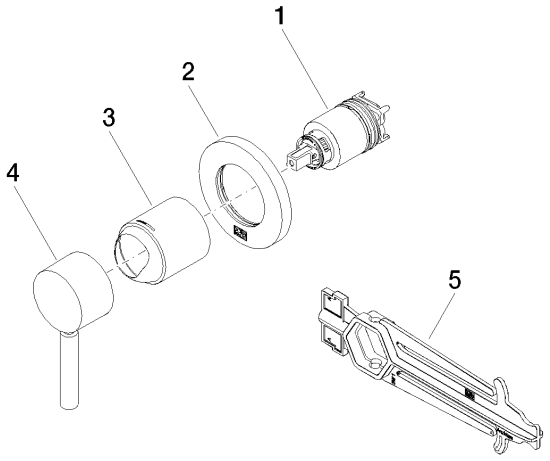

Ersatzteilstückliste