Unica
Brausestange Varia 72 cm
Oberflächen: **Chrom** Artikelnummer: **27355000**

Beschreibung

Merkmale

- Besteht aus: Brausestange, Schieber
- brauseseitiger Drehwirbel gegen lästiges Verdrehen des Brauseschlauches
- Brausestangentyp: verchromtes Messingrohr
- Stangenbreite: 22 mm
- variabler Bohrlochabstand: 400 - 660 mm
- vollverchromter Brauseschieber
- Neigungswinkel Schieber in 2 Stufen verstellbar
- geräuschlose Neigungswinkelverstellung
- verchromte Wandstützen aus Kunststoff
- variable Wandstütze

Produktabbildung



Maßzeichnung

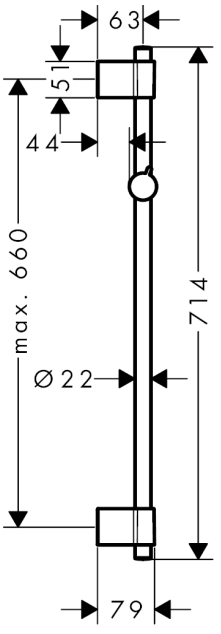

Unica
Brausestange Varia 72 cm
Oberflächen: **Chrom** Artikelnummer: **27355000**

Explosionszeichnung

Baujahr: **>01/17**

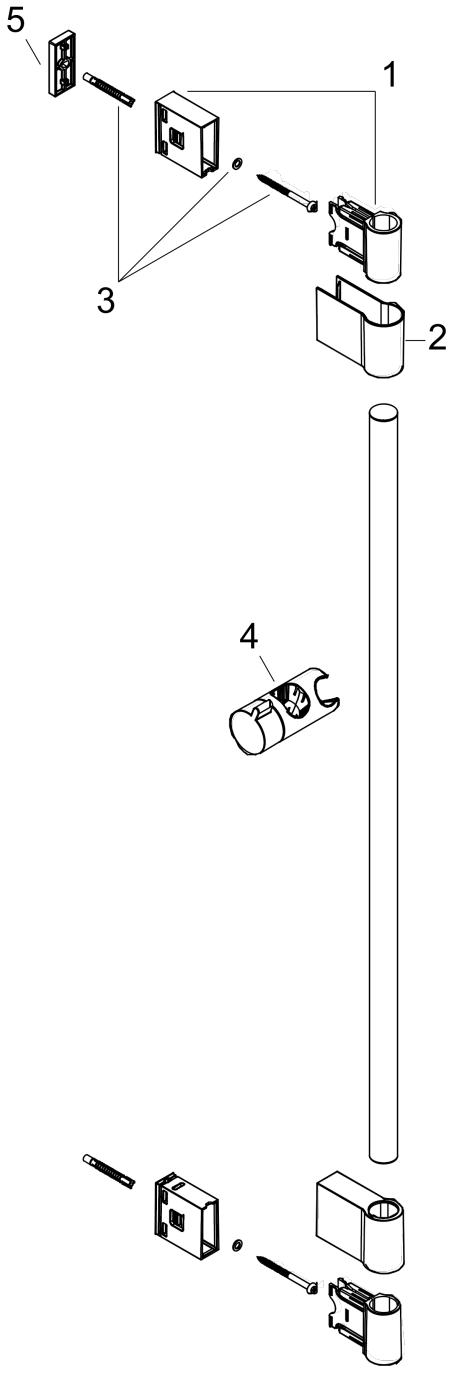

Unica
Brausestange Varia 72 cm
Oberflächen: **Chrom** Artikelnummer: **27355000**

Ersatzteilliste

Baujahr: **>01/17**

Pos.	Beschreibung	Artikelnummer	PG	VE
1	Wandstütze	92976000	0	1
2	Abdeckung	92975000	0	1
3	Befestigungsteile	96179800	0	1
4	Schieber kompl.	92366000	0	1
5	Fliesenausgleichsscheibe	92950000	0	1