**Crometta E**
**Showerpipe 240 1jet mit Thermostat**
Oberflächen: **Chrom** Artikelnummer: **27271000**

## Beschreibung

**Merkmale**

- Besteht aus: Kopfbrause, Handbrause, Brausethermostat, Brauseschlauch, Schieber
- um 45° verstellbarer Neigungswinkel des Schiebers
- Kopfbrause Crometta E 240
- Brausekopfgröße: 240 x 240 mm
- Kopfbrause im Winkel verstellbar
- Strahlart: Rain
- Durchflussmenge Rain Strahl (bei 3 bar): 15 l/min
- Betriebsdruck: min. 1,8 bar/max. 10 bar
- vollverchromte Strahlscheibe
- Brausearmlänge: 350 mm
- Thermostat Ecostat 1001 CL
- Sicherheitssperre bei 40° C
- einstellbare Heißwasserbegrenzung
- Montageart: Aufputzinstallation
- Anschlussgröße DN15
- Anschlussgewinde G ½
- Stichmaß 150 ± 12 mm
- höhenverstellbare Handbrausehalterung
- Steigrohr in der Höhe ablängbar
- ACS 18 ACC NY 144, valide jusqu'au 23.04.2023
- JWWA C-279

## Technologie

Quick Clean

XXL Performance

## Zertifikate

## Produktabbildung



## Maßzeichnung

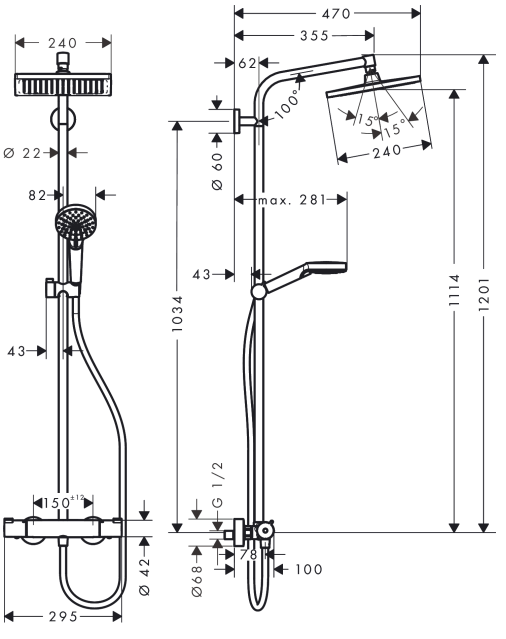

**Crometta E**
**Showerpipe 240 1jet mit Thermostat**
Oberflächen: **Chrom** Artikelnummer: **27271000**



## Durchflussdiagramm

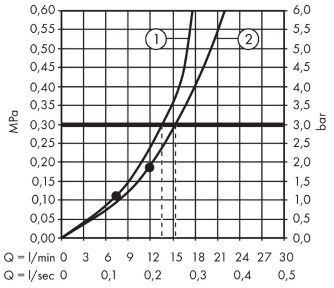


① Handbrause
② Kopfbrause

**Crometta E**
**Showerpipe 240 1jet mit Thermostat**
Oberflächen: **Chrom** Artikelnummer: **27271000**

## Einbaubeispiel

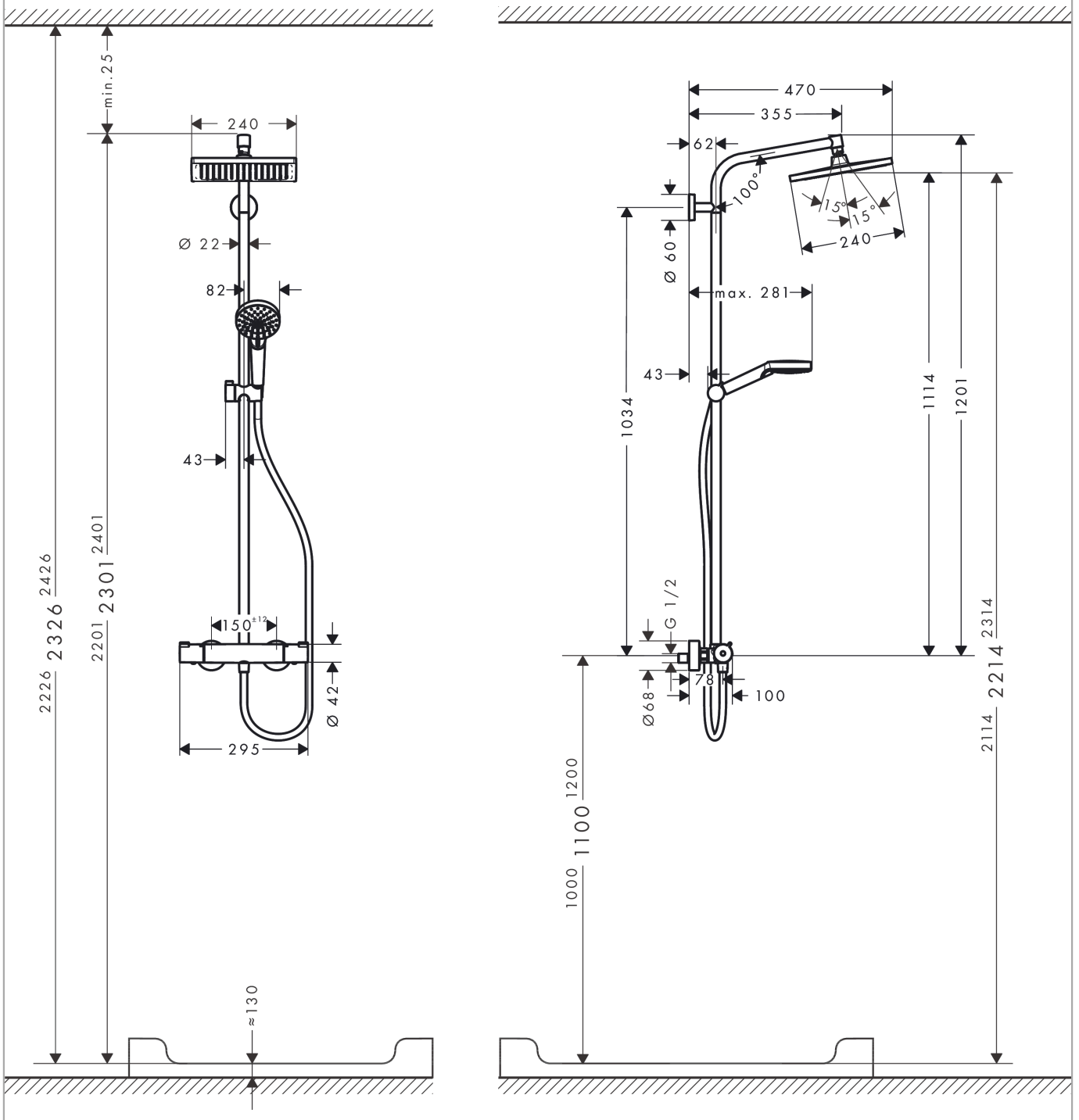

**Crometta E**
**Showerpipe 240 1jet mit Thermostat**
Oberflächen: **Chrom** Artikelnummer: **27271000**

## Explosionszeichnung

Baujahr: **>04/16**

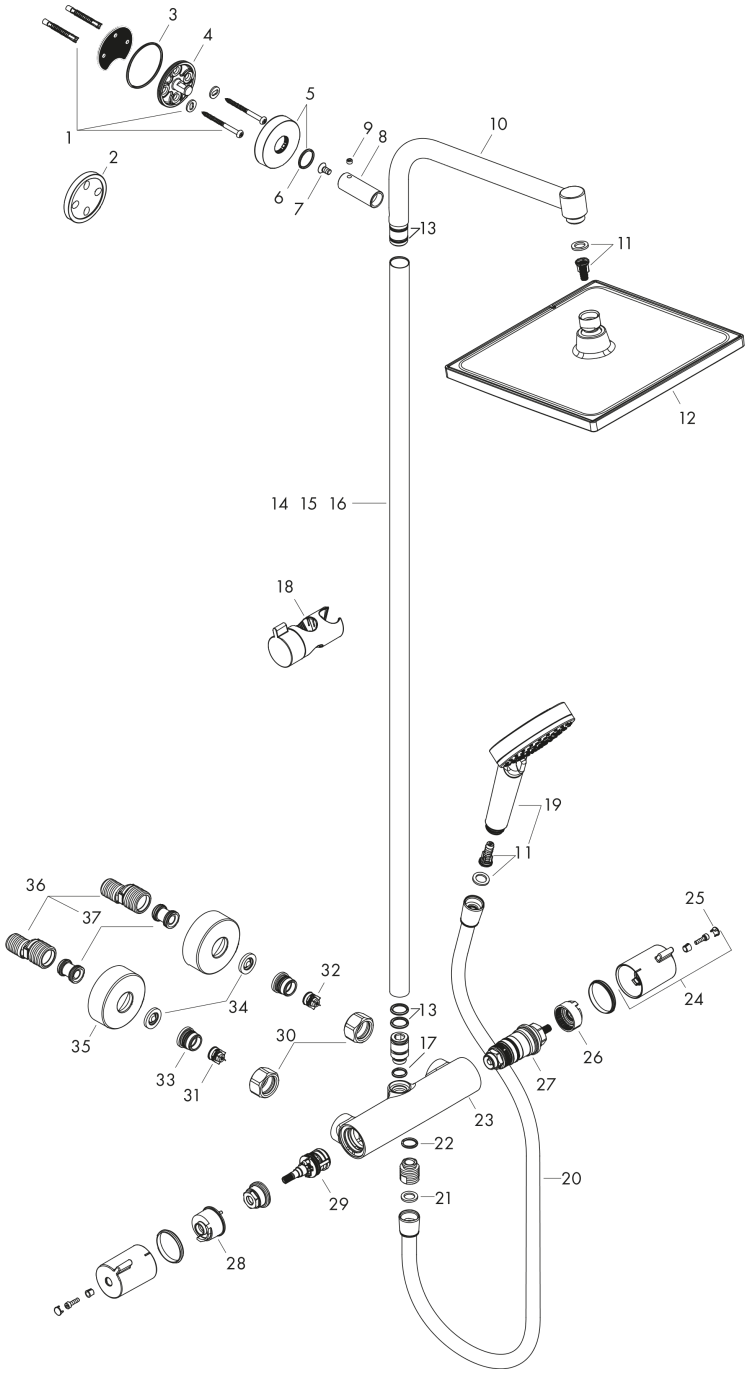

**Crometta E**
**Showerpipe 240 1jet mit Thermostat**
Oberflächen: **Chrom** Artikelnummer: **27271000**



## Ersatzteilliste

Baujahr: **>04/16**

| Pos. | Beschreibung | Artikelnummer | PG | VE |
|---|---|---|---|---|
| 1 | Befestigungsteile | 96179000 | 0 | 1 |
| 2 | Fliesenausgleichsscheibe | 95239000 | 0 | 1 |
| 3 | O-Ring 50x2 | 98187000 | 0 | 1 |
| 4 | Wandflansch | 95688000 | 0 | 1 |
| 5 | Rosette Ø 60 mm | 95692000 | 0 | 1 |
| 6 | O-Ring 20x2 | 98165000 | 0 | 1 |
| 7 | Schraube | 92137000 | 0 | 1 |
| 8 | Hülse | 92166000 | 0 | 1 |
| 9 | Madenschraube M6x5 | 98447000 | 0 | 1 |
| 10 | Brausearm | 93072000 | 0 | 1 |
| 11 | Filtereinsatz | 97708000 | 0 | 1 |
| 12 | Kopfbrause | 26726000 | 0 | 1 |
| 13 | O-Ring 15x2,5 | 98131000 | 0 | 1 |
| 14 | Rohr 1000 mm | 96743000 | 0 | 1 |
| 15 | Rohr 1200 mm | 95665000 | 0 | 1 |
| 16 | Rohr 1450 mm | 96770000 | 0 | 1 |
| 17 | O-Ring 12x2,25 | 98382000 | 0 | 1 |
| 18 | Schieber kompl. | 92366000 | 0 | 1 |
| 19 | Handbrause | 26330400 | 0 | 1 |
| 20 | Brauseschlauch Isiflex'B 1,60 m | 28276000 | 0 | 1 |
| 21 | Dichtung | 98058000 | 0 | 1 |
| 22 | O-Ring 14x2 | 98129000 | 0 | 1 |
| 23 | Thermostat | 93352000 | 0 | 1 |
| 24 | Griff | 92836000 | 0 | 1 |
| 25 | Abdeckkappe | 95433000 | 0 | 1 |
| 26 | Anschlagscheibe für Temperatur Regeleinheit | 95041000 | 0 | 1 |
| 27 | Temperatur Regeleinheit | 94282000 | 0 | 1 |
| 28 | Anschlagscheibe für Absperreinheit | 98674000 | 0 | 1 |
| 29 | Absperreinheit inkl. Umsteller | 96509000 | 0 | 1 |
| 30 | Muttern Set | 96157000 | 0 | 1 |
| 31 | Rückflussverhinderer (druckbeständig bis 2 MPa) | 93136000 | 0 | 1 |
| 32 | Rückflußverhinderer | 96737000 | 0 | 1 |
| 33 | O-Ring 17x1,5 | 98137000 | 0 | 1 |
| 34 | Siebdichtung | 96922000 | 0 | 1 |
| 35 | Rosette Ø 68 mm | 96467000 | 0 | 1 |
| 36 | S-Anschluss Set (±12 mm) | 94140000 | 0 | 1 |
| 37 | Schalldämpfer | 96429000 | 0 | 1 |