hansgrohe

Rainfinity
Showerpipe 360 1jet Unterputz
Oberflächen: **Chrom** Artikelnummer: **26842000**

Beschreibung

Merkmale

- benötigt ein Thermostat für 2 Verbraucher
- Besteht aus: Kopfbrause, Handbrause, Brauseschlauch, Brausehalter, Ablagen, Wandanschluss
- stufenlos verstellbarer Neigungswinkel des Brausehalters
- Kopfbrause neigbar von 10-30°
- Kopfbrause Rainfinity 360 1jet
- Brausekopfgröße: 360 mm
- Strahlart: PowderRain
- Oberfläche Strahlscheibe: graphit
- Verbraucher: Kopfbrause, Handbrause
- isolierte Wasserführung
- Wasseranschluß: Ablage mit integriertem Anschluss
- Montageart: Unterputz
- Anschlussgewinde G ½
- Anschlussgröße: DN15

Technologie

Select SELECT | Quick Clean | XXL Performance

Designpreise

iF GOLD AWARD 2019

Produktabbildung
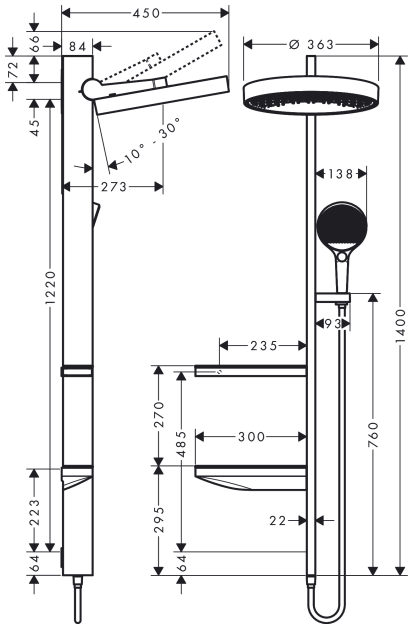
Maßzeichnung