EMCO ROUND
Toilettenbürstengarnitur



Produktdaten

Marke	EMCO
Serie	ROUND
Befestigungsart	Zum Kleben, Zum Schrauben
Kurzbeschreibung	EMCO ROUND WC-Bürstengarnitur zur Wandmontage – eleganter Chromhalter aus Zamak mit weißem Kunststoffbehälter. Platzsparend, hygienisch und für Klebe- oder Schraubmontage geeignet. Maße: 81 × 100 × 413 mm.

Oberflächen — 3 Ausführungen



Chrom



Schwarz

Weiß

Aufbau einer Variante — 6 Varianten aus 1 Eigenschaften

Farbe

Chrom
Schwarz
Weiß

Auf den folgenden Seiten finden Sie je Größe die **technische Zeichnung**, ein **Produktbild** und die vollständige **Artikel- und EAN-Liste**.

EMCO Bad GmbH | +4959191400 | bad@emco.de

Maße 8,1 × 10 × 41,3 cm

Technische Zeichnung & Varianten

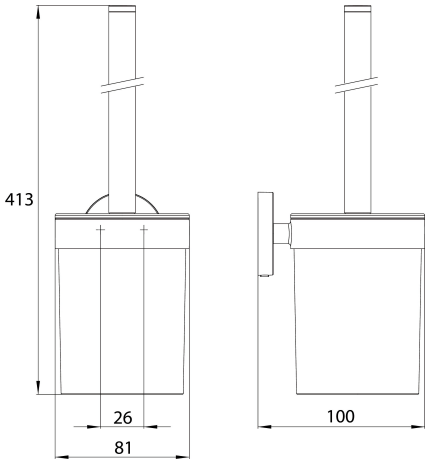

Varianten (6)



431500100
4018445121897

Farbe	Chrom
Farbe	Weiß



431500101
4018445130547

Farbe	Chrom
Farbe	Glas



431513300
4018445121903

Farbe	Schwarz
Farbe	Weiß



431513301
4018445130554

Farbe	Schwarz
Farbe	Glas

431513900
4018445132657

Farbe	Weiß
Farbe	Weiß



431513901
4018445132664

Farbe	Weiß
Farbe	Glas

EMCO Bad GmbH | +4959191400 | bad@emco.de