emco Bad GmbH
Telefon +49 (0) 591 9140-0
Telefax +49 (0) 591 9140-831
e-mail: bad@emco.de
www.emco-bath.com

PRODUKTINFORMATION

LED-Rasier- und Kosmetikspiegel chrom



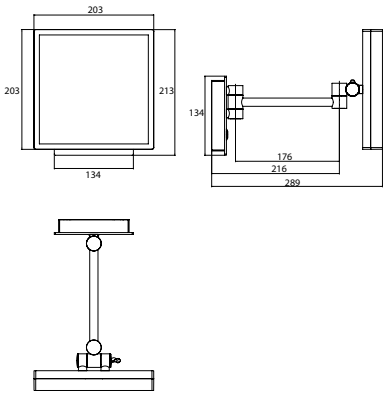

Art.-Nr.1094 060 11

mit beleuchtetem Touchsensor (Ein/Aus, Farbwechsel) und Direktanschluss, einarmig, eckig, 203 x 203 mm, Vergrößerung: 3 -fach, Energieeffizienzklasse: A-A++