EMCO LOFT Haken



Produktdaten

Marke	EMCO
Serie	LOFT
Befestigungsart	Zum Schrauben
Kurzbeschreibung	EMCO LOFT Doppelhaken in Chrom – stilvolles Bad-Accessoire aus Metall mit polierter Oberfläche, verdeckter Wandmontage und Befestigungsmaterial. Maße: 70x30x33 mm.

Oberflächen — 6 Ausführungen



Chrom



Schwarz gebürstet



Gold poliert



Edelstahl



Bronze gebürstet



Schwarz

Aufbau einer Variante — 12 Varianten aus 3 Eigenschaften

Größe	Farbe	Stil
3,3 cm	Chrom	2 Haken
	Schwarz gebürstet	1 Haken
	Gold poliert	
	Edelstahl	
	Bronze gebürstet	
	Schwarz	

Auf den folgenden Seiten finden Sie je Größe die **technische Zeichnung**, ein **Produktbild** und die vollständige **Artikel- und EAN-Liste**.

EMCO Bad GmbH | +4959191400 | bad@emco.de

3,3 cm

Maße: 7 × 7 × 3 cm

Technische Zeichnung & Varianten

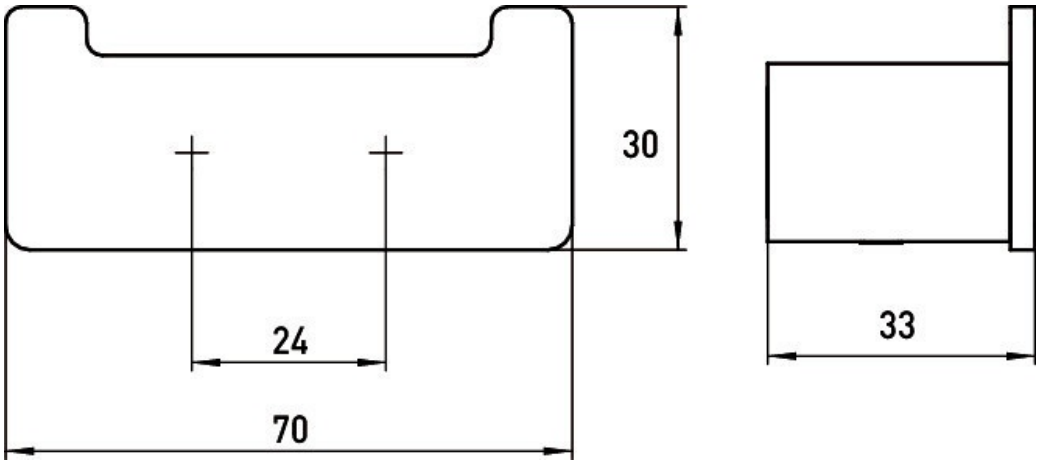

Varianten 3,3 cm (3)



057500102
4018445078207

Farbe	Chrom
Stil	2 Haken



057501602
4018445085502

Farbe	Edelstahl
Stil	2 Haken



057513302
4018445116015

Farbe	Schwarz
Stil	2 Haken

EMCO Bad GmbH | +4959191400 | bad@emco.de

Maße 2,3 × 2,5 × 4,5 cm

Technische Zeichnung & Varianten

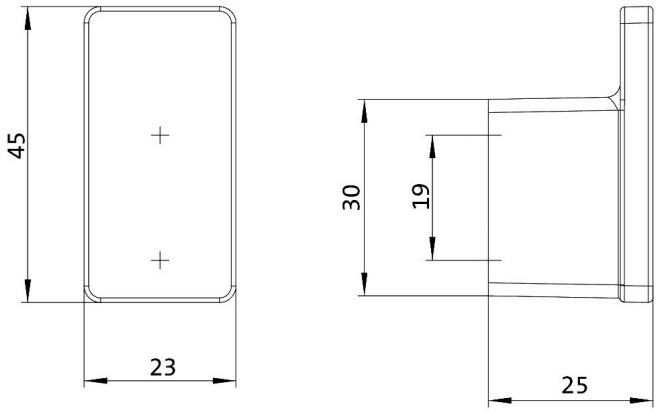

Varianten (9)



057500103
4018445183222

Farbe	Chrom
Stil	1 Haken



057500502
4018445193535

Farbe	Schwarz gebürstet
Stil	2 Haken



057500503
4018445193542

Farbe	Schwarz gebürstet
Stil	1 Haken



057500702
4018445193559

Farbe	Gold poliert
Stil	2 Haken



057500703
4018445193566

Farbe	Gold poliert
Stil	1 Haken



057501603
4018445193573

Farbe	Edelstahl
Stil	1 Haken



057501702
4018445193580

Farbe	Bronze gebürstet
Stil	2 Haken



057501703
4018445193597

Farbe	Bronze gebürstet
Stil	1 Haken

EMCO Bad GmbH | +4959191400 | bad@emco.de



057513303

4018445183215

Farbe	Schwarz
Stil	1 Haken

EMCO Bad GmbH | +4959191400 | bad@emco.de