AXOR MyEdition
3-Loch Waschtischmischer 70 mit Push-Open Ablaufgarnitur
Oberflächen: **Chrom/Spiegelglas** Artikelnummer: **47050000**

Beschreibung

Merkmale

- Besteht aus: 3-Loch Waschtischarmatur, Ablaufgarnitur
- ComfortZone 70
- Ausladung 151 mm
- Glasplatte aus Sicherheitsglas
- Strahlart: PowderRain
- Durchflussmenge bei 3 bar: 5 l/min
- Keramikventile heiß/ kalt 90°
- mit isolierter Wasserführung
- für Durchlauferhitzer geeignet
- Push-Open Ablaufgarnitur G 1¼
- Anschlussart: G ⅜ Anschlussschläuche
- Anschlussgröße: DN15
- Lieferumfang: Grund- und Fertigset
- P-IX 29360/IO

Technologie

Produktabbildung

Maßzeichnung

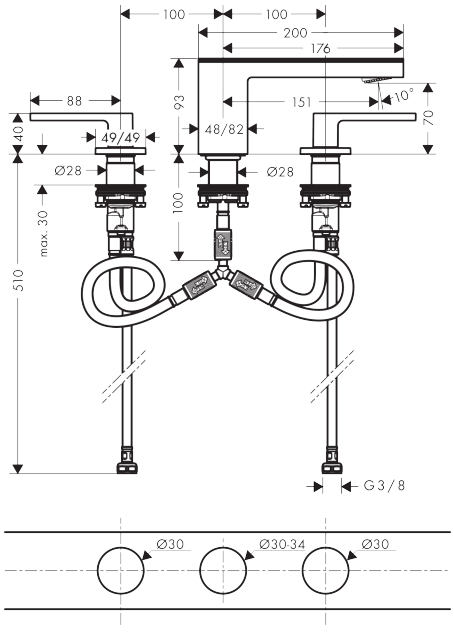

AXOR MyEdition
3-Loch Waschtischmischer 70 mit Push-Open Ablaufgarnitur
Oberflächen: **Chrom/Spiegelglas** Artikelnummer: **47050000**
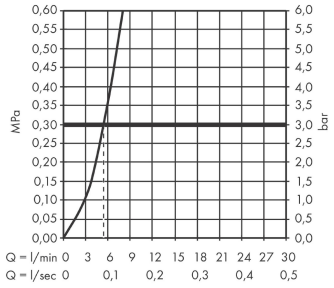
Durchflussdiagramm